# Montagehandleiding enkele Professional poort

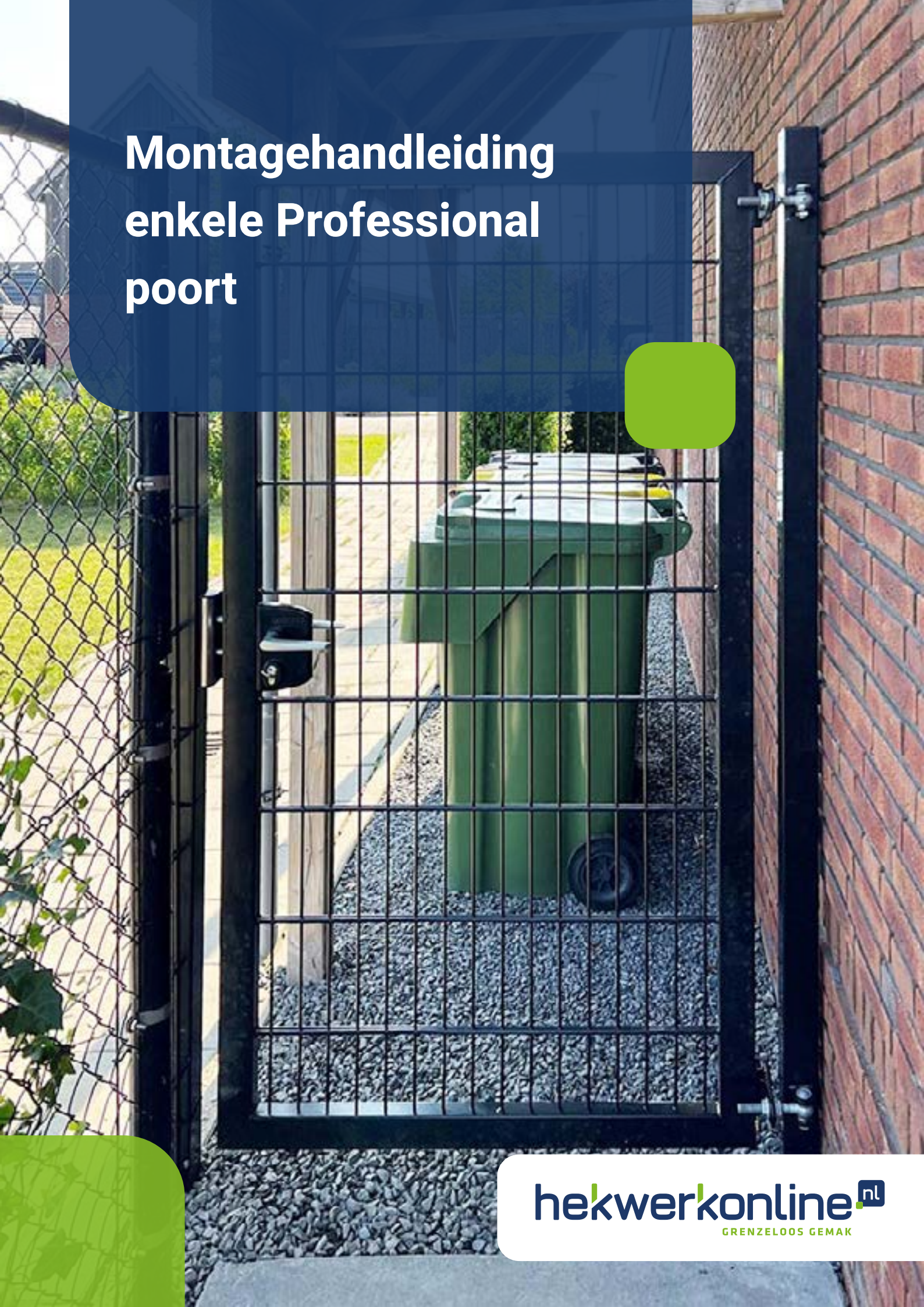

hekwerkonline.nl
GRENZELOOS GEMAK

# Persoonlijke beschermingsmiddelen.

Enkele Professional poort

hekwerkonline.nl
GRENZELOOS GEMAK

# Wat is er nodig voor het plaatsen van de poort?

Enkele Professional poort

Steek- /
Ringsleutel 22 mm

Schroevendraaier
Kruiskop PH2

INBUS
2,5, 5 en 10

Rolmaat

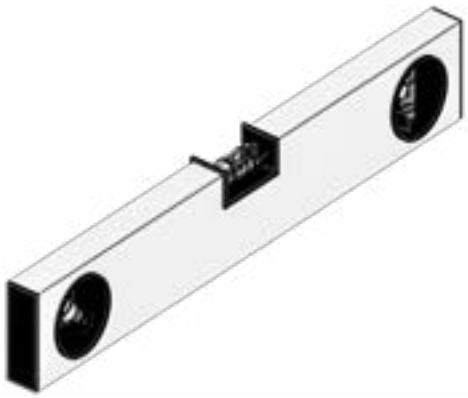

Waterpas

Schep / Grondboor

hekwerkonline.nl
GRENZELOOS GEMAK

# Check your order.

Enkele Professional poort

The fencing, the posts, the gate and concrete are delivered on a pallet, possibly on several for large orders. Small orders are placed upright and tied to a wooden trestle and finally sealed. Large orders transported on big pallets are usually not sealed in foil.

Check the goods upon delivery and note any damage on the consignment note before signing. **(after signing the right of complaint expires).**

Keep the order in a safe and covered place until assembly to keep it in good condition.

hekwerkonline.nl
GRENZELOOS GEMAK

# Carefully remove the products from the pallet.

Enkele Professional poort

Carefully cut open the foil with a boxcutter without damaging the products (Best on the short side of the pallet).

Then cut the green straps and pull them off the pallet. Carefully remove the products from the pallet.

Do you have posts or cover strips with your order? Make sure to lift them up properly when you remove them from the pallet, this way you prevent scratches.

# Afmetingen van de enkele poorten uit de Professional serie.

Enkele Professional poort

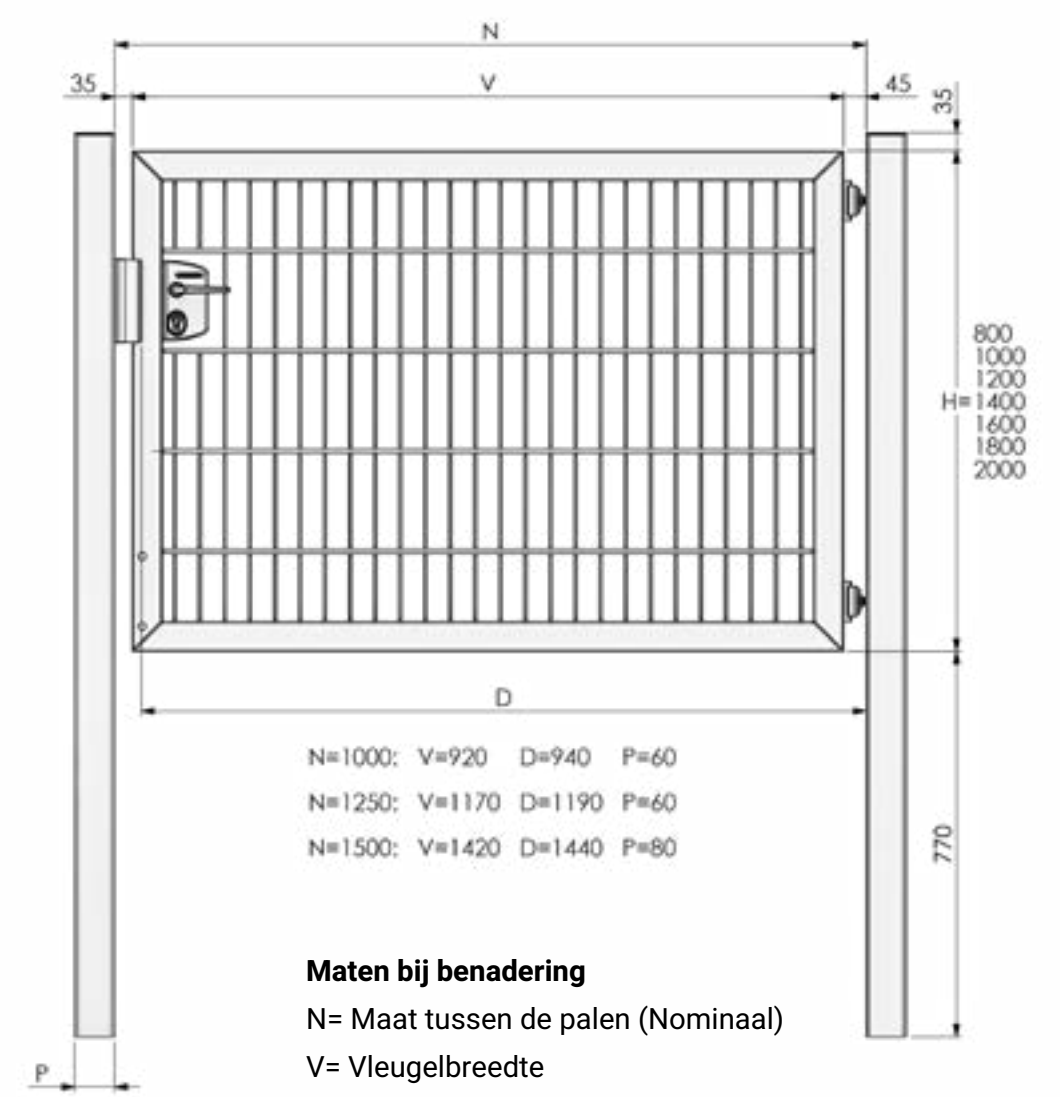


**Maten bij benadering**

N= Maat tussen de palen (Nominaal)

V= Vleugelbreedte

D= Werkelijke Doorgang tussen vanger en scharnier (Nominaal)

P= Paaldikte

hekwerkonline.nl
GRENZELOOS GEMAK

# Voorbereiding:
# Meten is weten.

Enkele Professional poort

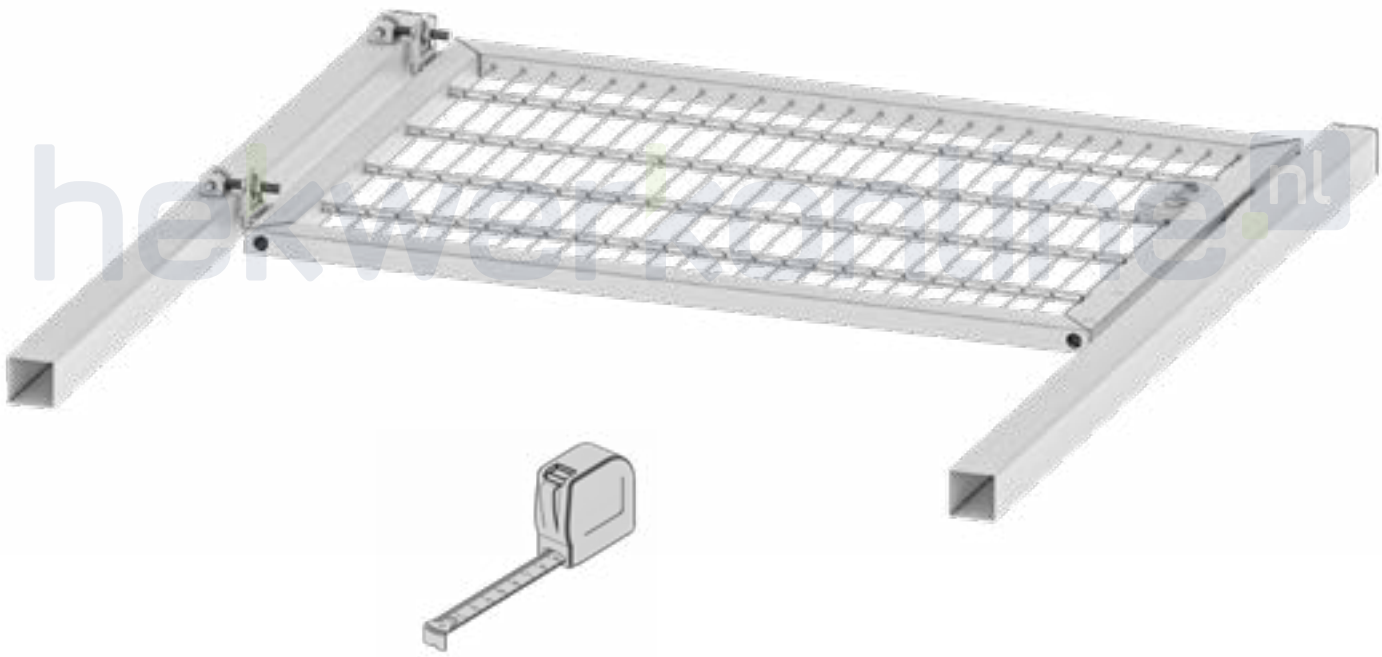

Leg de poortonderdelen uit op een zacht oppervlak en bepaal de maten.

Bepaal de **draairichting** en plaats van de poort vóór het plaatsen van de palen.

hekwerkonline.nl
GRENZELOOS GEMAK

# Voorbereiding:
# Meten is weten.

Enkele Professional poort

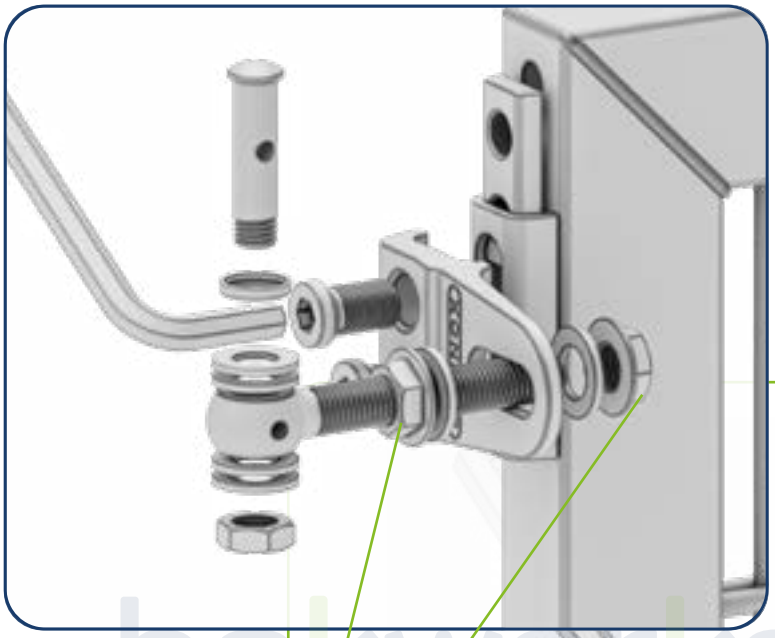

Stel de **scharnieren** alvast af voor montagegemak later. Zet de **scharnierplaat** vast, met de **lange kant** aan de zijde waar de poort naar toe draait.

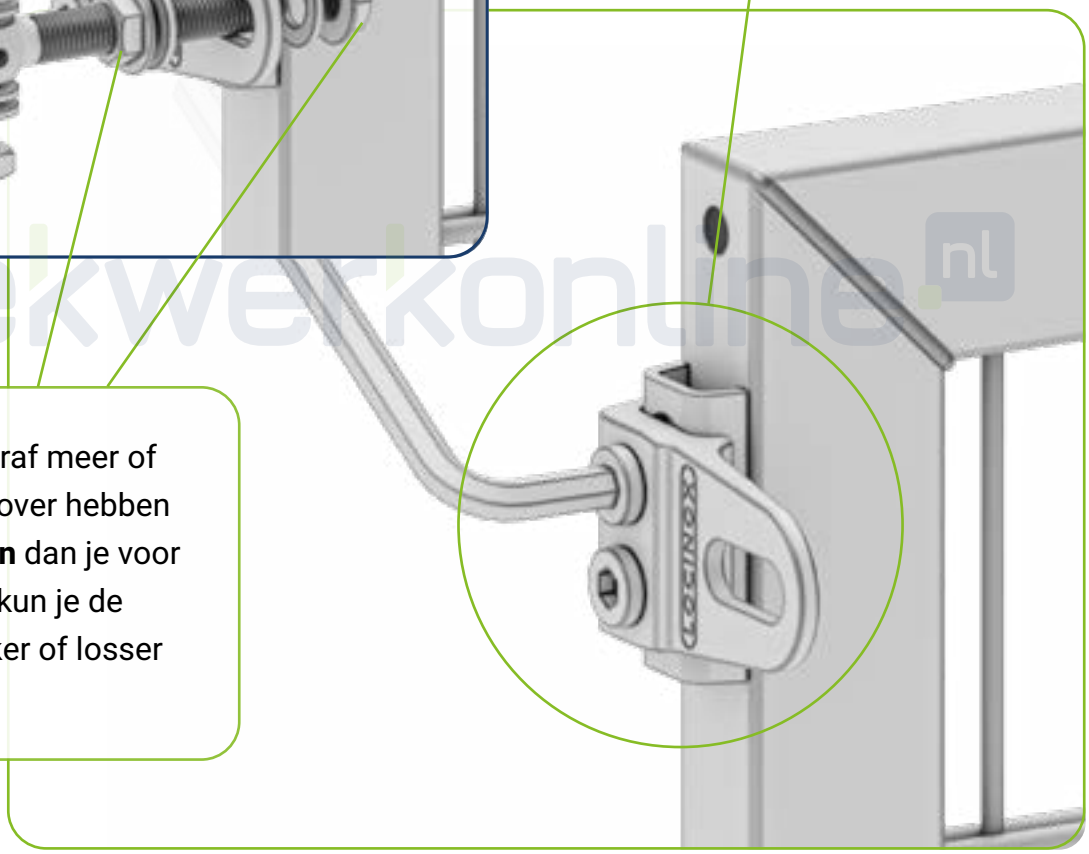

Mocht je achteraf meer of minder ruimte over hebben **tussen de palen** dan je voor ogen had, dan kun je de oogbout strakker of losser draaien.

hekwerkonline.nl
GRENZELOOS GEMAK

# Voorbereiding:
# Meten is weten.

Enkele Professional poort

Draai de moer aan de **oogbout** en schuif de oogbout vervolgens in de **poortvleugel**. Draai de tweede moer vast aan, maar nog niet helemaal vast tegen de scharnierplaat. Draai bij beide scharnieren de moer om de oogbout evenveel slagen in zodat de poort recht hangt.

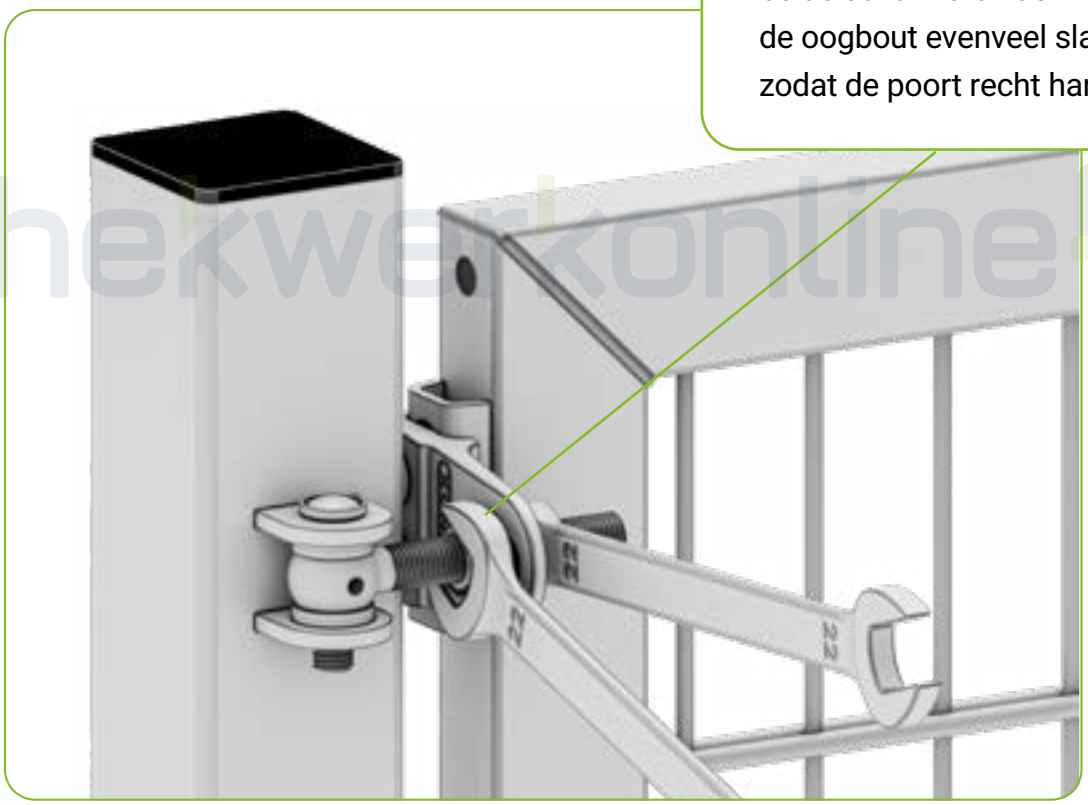


hekwerkonline.nl

hekwerkonline.nl
GRENZELOOS GEMAK

# Montage:
# De palen vastzetten.

Enkele Professional poort

Plaats de **palen** loodrecht met een **waterpas** op de juiste positie en hoogte en zet ze vast met **beton**. Volg hiervoor de aanwij-zingen op de verpakking. Laat het beton **uitharden** alvorens de poortvleugel te monteren!

Let op! De poort kan na montage in de breedte bijgesteld worden, maar niet in de hoogte. Zorg dus dat de palen even hoog staan en waterpas.

hekwerkonline.nl

Deze stap bepaalt tevens hoe de poort open en dicht draait. Wees er zeker van dat je de palen juist plaatst.

# Montage:
# De slotvanger.

Enkele Professional poort

Overzicht slotvanger

Monteer de slot-vanger. Draai de spreidmoer ver genoeg vast.

Let op dat je de slotvanger juist om monteert t.o.v. de draairichting van de poort.

hekwerkonline.nl
GRENZELOOS GEMAK

# Hang de poortvleugel in positie.

Enkele Professional poort

Houd de poortvleugel in positie en draai de moer om de oogbout stevig vast. (Stel wanneer nodig de moeren nog bij. Doe dit dan wel voor beide scharnieren)

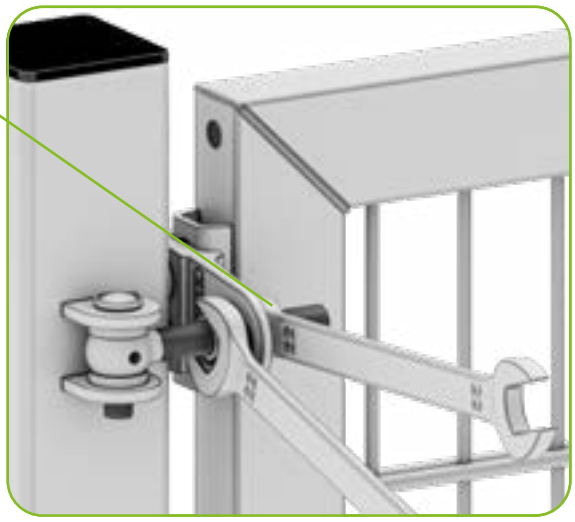

Monteer de scharnierpen. Blokkeer de pen met bijvoorbeeld de punt van de kruiskopschroevendraaier of een inbussleutel. De moer kan zo goed aangedraaid worden zonder dat de scharnierpen meedraait.

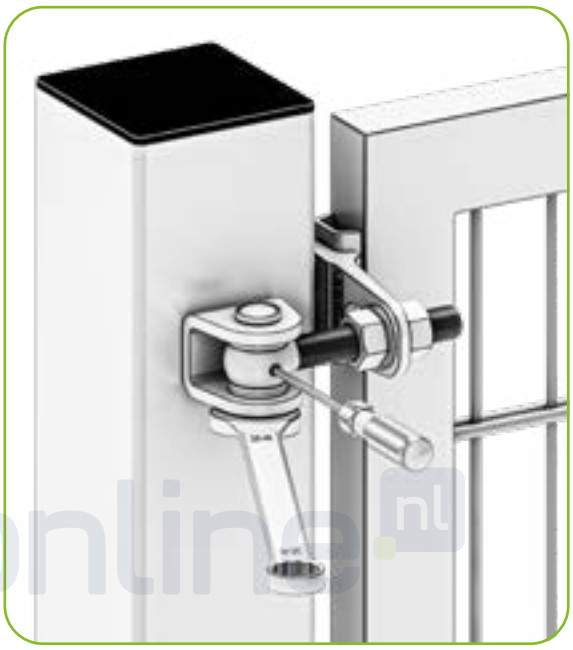

hekwerkonline.nl

# Monteer het slot in de vleugel.

Enkele Professional poort

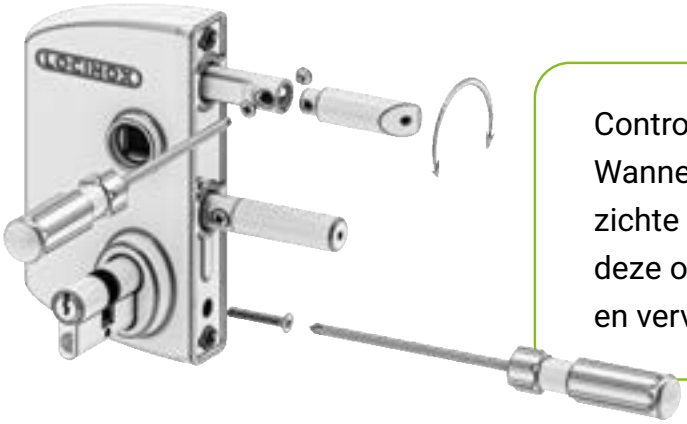

Controleer of de dagschoot goed om zit. Wanneer de dagschoot verkeerd om zit ten opzichte van hoe je de poort opent en sluit, kun je deze omdraaien door de schroefjes los te draaien en vervolgens de dagschoot 180° om  te draaien.

Om de bouten waar het slot mee vast zit komen afstandsbusjes. Daardoor valt de kop van de bout niet zo diep in het frame. Hierdoor is montage eenvoudiger.

De bout kan al een stuk ingedraaid worden met de hand door middel van de zwarte afdekdop tijdelijk over de kop van de bout te schuiven.Vervolgens kan de bout met de inbussleutel vastgedraait worden. Als laatste wordt dan de zwarte dop alsnog definitief geplaatst.

hekwerkonline.nl
GRENZELOOS GEMAK

# Gefeliciteerd, je poort staat!

Enkele Professional poort

Heb je feedback op deze handleiding?
Dan horen wij dat graag!

Stuur je reactie naar:
info@hekwerkonline.nl

hekwerkonline.nl
GRENZELOOS GEMAK

# Zij gingen je voor!

Enkele Professional poort

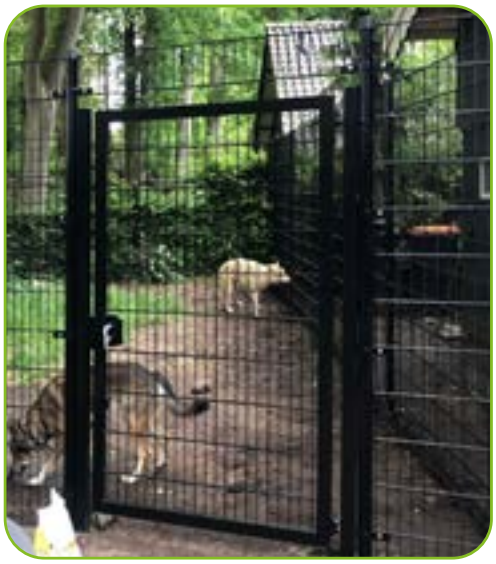

hekwerkonline.nl
GRENZELOOS GEMAK