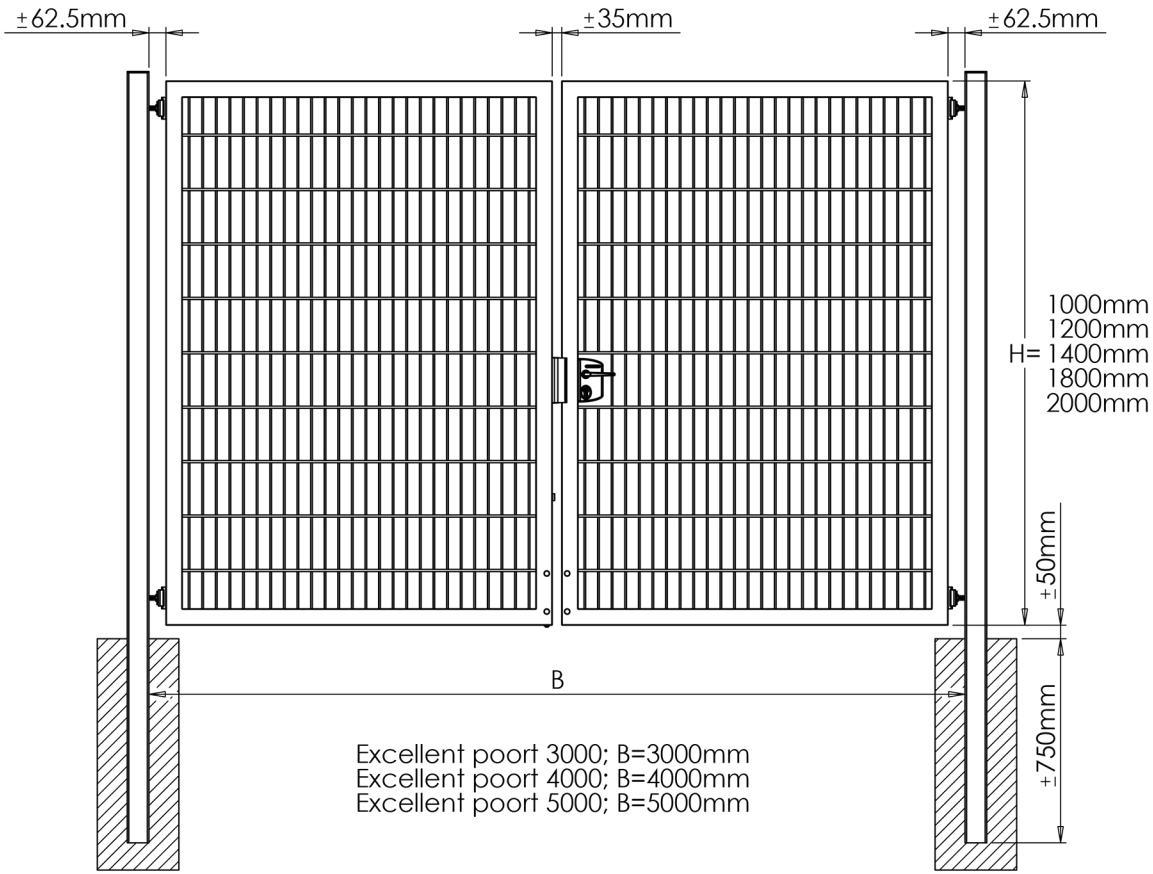

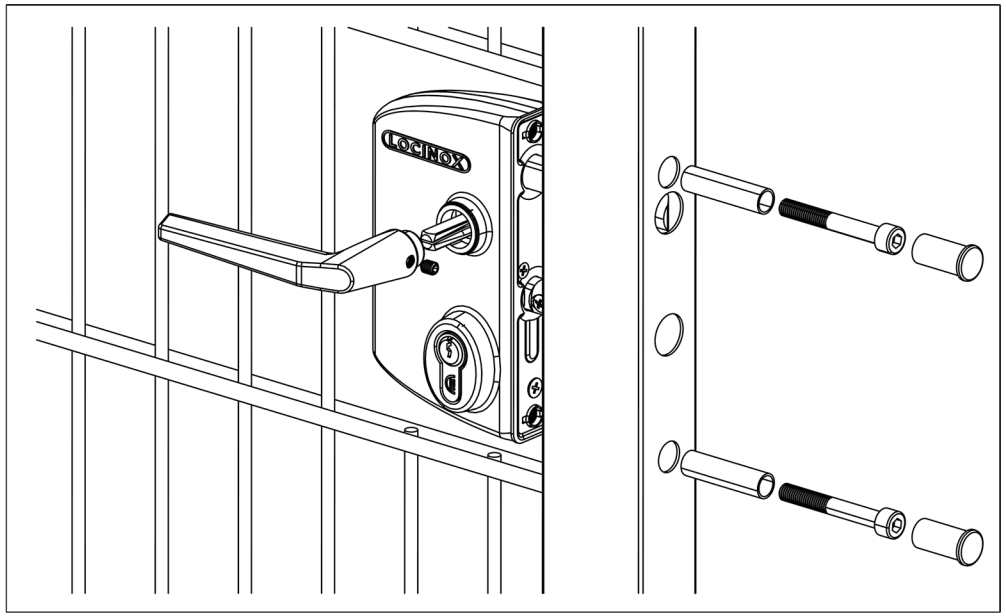

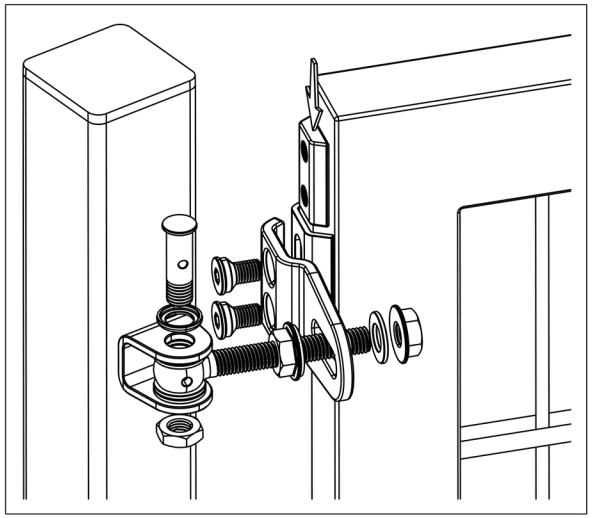

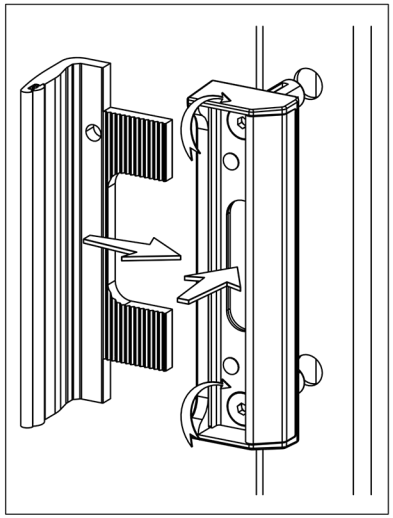

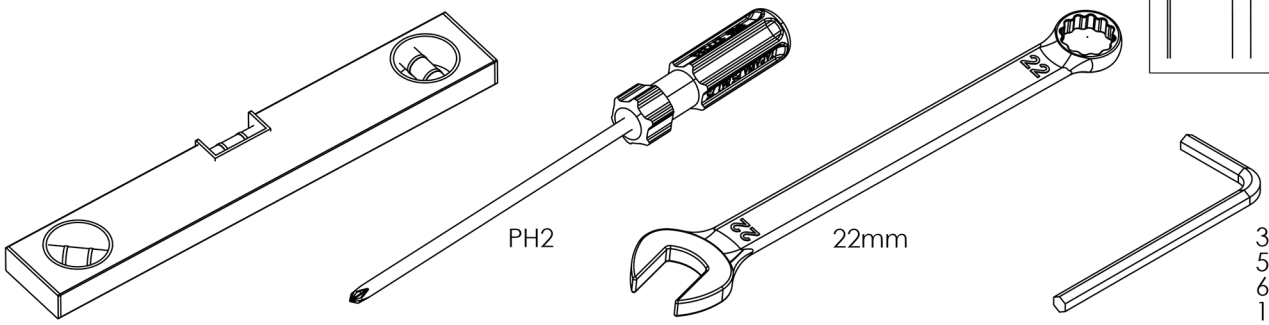

hekwerkonline.nl
GRENZELOOS GEMAK